Sollevatore a ventosa

Kg Max 1000

Alimentazione elettrica

Serie
FTS6-EB

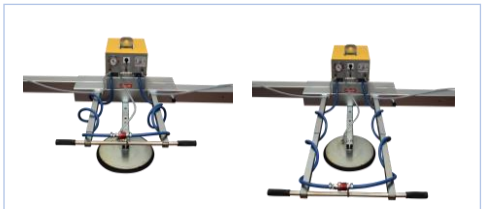

Manubrio telescopico

Sollevatore a ventosa per movimentazione e sollevamento di fogli di lamiera con sistema del vuoto. Struttura telescopica, regolabile in più posizioni. Con un unico strumento si possono sollevare diversi formati di materiale in quanto la struttura può essere facilmente e velocemente adattata dai fogli più grandi a quelli più piccoli. Particolarmente indicata per servire le postazioni di taglio laser che necessitano uno strumento professionale e durevole. Grazie alla sua struttura ribassata in altezza è possibile sollevare le lamiere anche in contesti dove sia necessario ridurre l'altezza sottogancio, causa soffitti non particolarmente alti o vari impedimenti in altezza. Dispone anche di comodo manubrio telescopico per controllare il sollevatore e mantenere la corretta distanza di sicurezza dal carico. Struttura robusta e solida, specificatamente studiata per uso professionale e continuo.

- Sollevamento orizzontale
- Dispositivi di sicurezza
- **Manubrio telescopico**
- 6 piastre aspiranti d.310 mm
- Portata 1000 kg su FTS6-EB
- **Struttura telescopica da 1366 a 3120 mm**

CE

made in ITALY

Serie FTS6-EB

Kg max 1000

Piastre		Portata	Braccetti		X (mm)		Y (mm)		Codice prodotto
nr.	Ø	kg	nr.	mm	min	max	min	max	
6	310	1000	3	750	1366	3120	706	985	FTS6EB1000

Tel. +39 045 7157621
info@righettisollevamenti.it

Sollevatore a ventosa

Caratteristiche tecniche

Utilizzo	Fogli di lamiera, acciaio inox, alluminio
Portata	1000 kg
Piastre	N. 6 piastre aspiranti in gomma vulcanizzata, diametro 310 mm Piastre con supporto a molla Esclusione delle piastre per braccetto tramite i rubinetti
Struttura	Struttura in acciaio con telaio fisso in orizzontale Piastre disposte su 3 traverse Regolazione della posizione dei braccetti e delle piastre
Alimentazione	Elettrica 400V 3 fase 50Hz oppure 220V 1 fase 50Hz > specificare all'ordine
Sistema del vuoto **Sistemi di sicurezza**	Circuito del vuoto completo di serbatoio del vuoto, valvola di non ritorno, filtro del vuoto Vacuometro con scala colorata Allarme acustico e visivo alimentato indipendentemente completo di batterie di back up
Tara	Secondo la configurazione
Controllo	Comando di presa e rilascio con valvola a corsoio a doppia azione, posizionata sul manubrio telescopico

Disegni tecnici

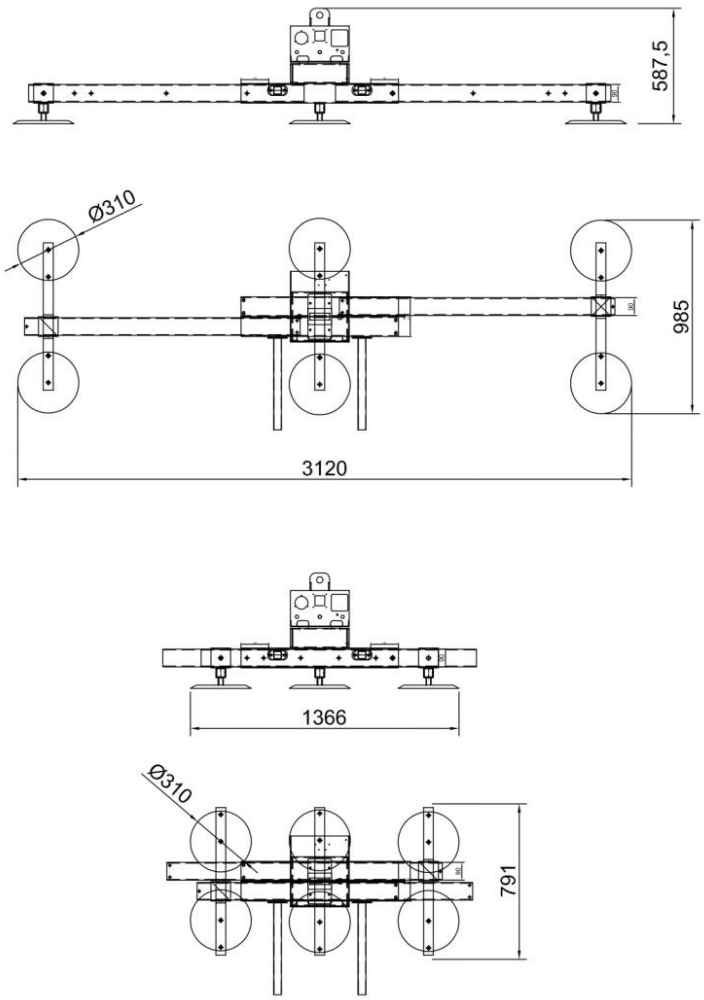

Tel. +39 045 7157621
info@righettisollevamenti.it